Hydrant wewnętrzny DN33 boczny

zawieszany z miejscem na gaśnicę pod spodem

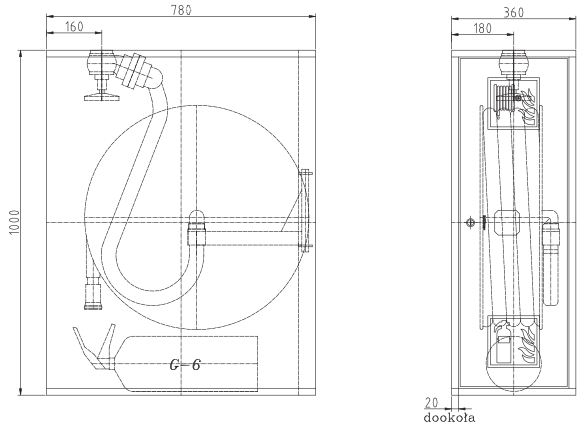

Wymiary hydrantu

Wysokość: 1000 | Szerokość: 360 | Głębokość: 780

Wykonanie

	Standard:	Opcjonalnie:
Materiał	+ blacha stalowa ocynkowana pokryta farbą proszkową fasadową	+ blacha nierdzewna szlifowana 1.4301 (front bądź całość) + blacha kwasoodporna szlifowana 1.4404 (front bądź całość)
Lakierowanie	+ zwijadło - czerwony RAL3000 + szafka - czerwony RAL3000, biały RAL9016	+ szafka - dowolny kolor z palety RAL
Drzwi	+ pełne	+ z oknem z plexi + z miejscem na ROP
Zamek	+ patentowy z systemem "zbij szybkę"	+ EURO z możliwością założenia plomby
Doprowadzenie	+ górne, drzwi prawe	+ górne drzwi lewe, tylne prawe/lewe, dowolna konfiguracja

Wyposażenie

	Standard:	Opcjonalnie:
Zwijadło	+ blacha stalowa czarna DC01 pokryta farbą proszkową, tarcze o średnicy Ø 650 mm	
Prądownica	+ regulowana DN33 z dyszą równoważną Ø 10 mm	+ regulowana DN33 z dyszą równoważną Ø 12 mm
Oś wodna	+ DN33 mosiężna chromowana	
Wąż	+ półsztywny DN33 o długości 20 lub 30 m	
Wąż doprowadzający	+ półsztywny DN33 o długości 1,2 m	
Zawór	+ grzybkowy aluminiowy DN52 z redukcją kątową do DN33	+ grzybkowy mosiężny DN52 z redukcją kątową do DN33 + kulowy mosiężny DN32
Dodatkowe wyposażenie		+ gaśnica

Dokumentacja

Dołączona do hydrantu

+ znak bezpieczeństwa "Hydrant wewnętrzny" i "Gaśnica"
+ instrukcja obsługi
+ instrukcja montażu
+ tabliczka znamionowa
+ deklaracja zgodności producenta
+ karta gwarancyjna

Do pobrania ze strony www

+ rysunek techniczny w formatach *DWG i *PDF
+ informacje techniczne
+ certyfikat zgodności z normą EN 671-1 TSU:
  - H33B-Z-KP-20: certyfikat 1299-CPD-0104 (33H+G-1100-B.20-300-PL)
  - H33B-Z-KP-30: certyfikat 1299-CPD-0104 (33H+G-1100-B.30-300-PL)

www.boxmet.com.pl
Boxmet Ltd. Sp. z o.o., 58-250 Pieszyce, Piskorzów 51, NIP: 882-000-37-86