Hydrant wewnętrzny DN33

bezszafkowy wychylny

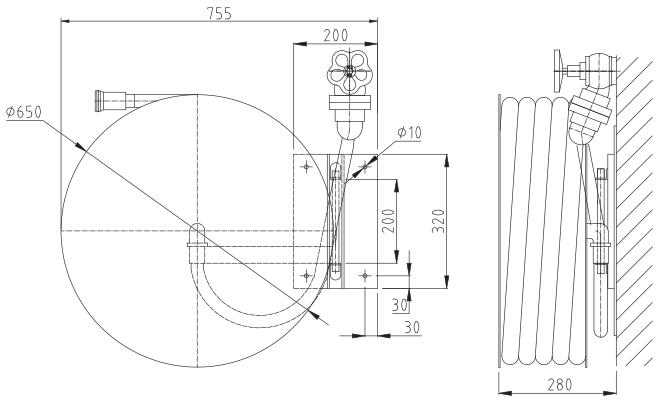

Wymiary hydrantu

Wysokość:	Szerokość:	Głębokość:
650	755	280

Wykonanie

	Standard:	Opcjonalnie:
Materiał	+ blacha stalowa ocynkowana pokryta farbą proszkową fasadową	+ blacha nierdzewna szlifowana 1.4301 + blacha kwasoodporna szlifowana 1.4404
Lakierowanie	+ zwijadło - czerwony RAL3000 + szafka - czerwony RAL3000, biały RAL9016	+ szafka - dowolny kolor z palety RAL

Wyposażenie

	Standard:	Opcjonalnie:
Zwijadło	+ blacha stalowa czarna DC01 pokryta farbą proszkową, tarcze o średnicy Ø 650 mm	
Prądownica	+ regulowana DN33 z dyszą równoważną Ø 10 mm	+ regulowana DN33 z dyszą równoważną Ø 12 mm
Oś wodna	+ DN33 mosiężna chromowana	
Wąż	+ półsztywny DN33 o długości 20 lub 30 m	
Wąż doprowadzający	+ półsztywny DN33 o długości 1 m	+ dowolny odcinek wskazany przez klienta
Zawór	+ grzybkowy aluminiowy DN52 z redukcją kątową do DN33	+ grzybkowy mosiężny DN52 z redukcją kątową do DN33 + kulowy mosiężny DN32
Dodatkowe wyposażenie		+ szafka ochronna na zawór, wnękowa lub zawieszana, S-ZH33, wymiary (wnęka): wysokość: 450 (470) szerokość: 330 (350) głębokość: 220 (220)

Dokumentacja

Dołączona do hydrantu

+ znak bezpieczeństwa "Hydrant wewnętrzny"
+ instrukcja obsługi
+ instrukcja montażu
+ tabliczka znamionowa
+ deklaracja zgodności producenta
+ karta gwarancyjna

Do pobrania ze strony www

+ rysunek techniczny w formatach *DWG i *PDF
+ informacje techniczne
+ certyfikat zgodności z normą EN 671-1 TSU:
  - H33-B-W-20: certyfikat 1299-CPD-0104 (33H-800-B.20-300-PL)
  - H33-B-W-30: certyfikat 1299-CPD-0104 (33H-800-B.30-300-PL)

www.boxmet.com.pl
Boxmet Ltd. Sp. z o.o., 58-250 Pieszyce, Piskorzów 51, NIP: 882-000-37-86